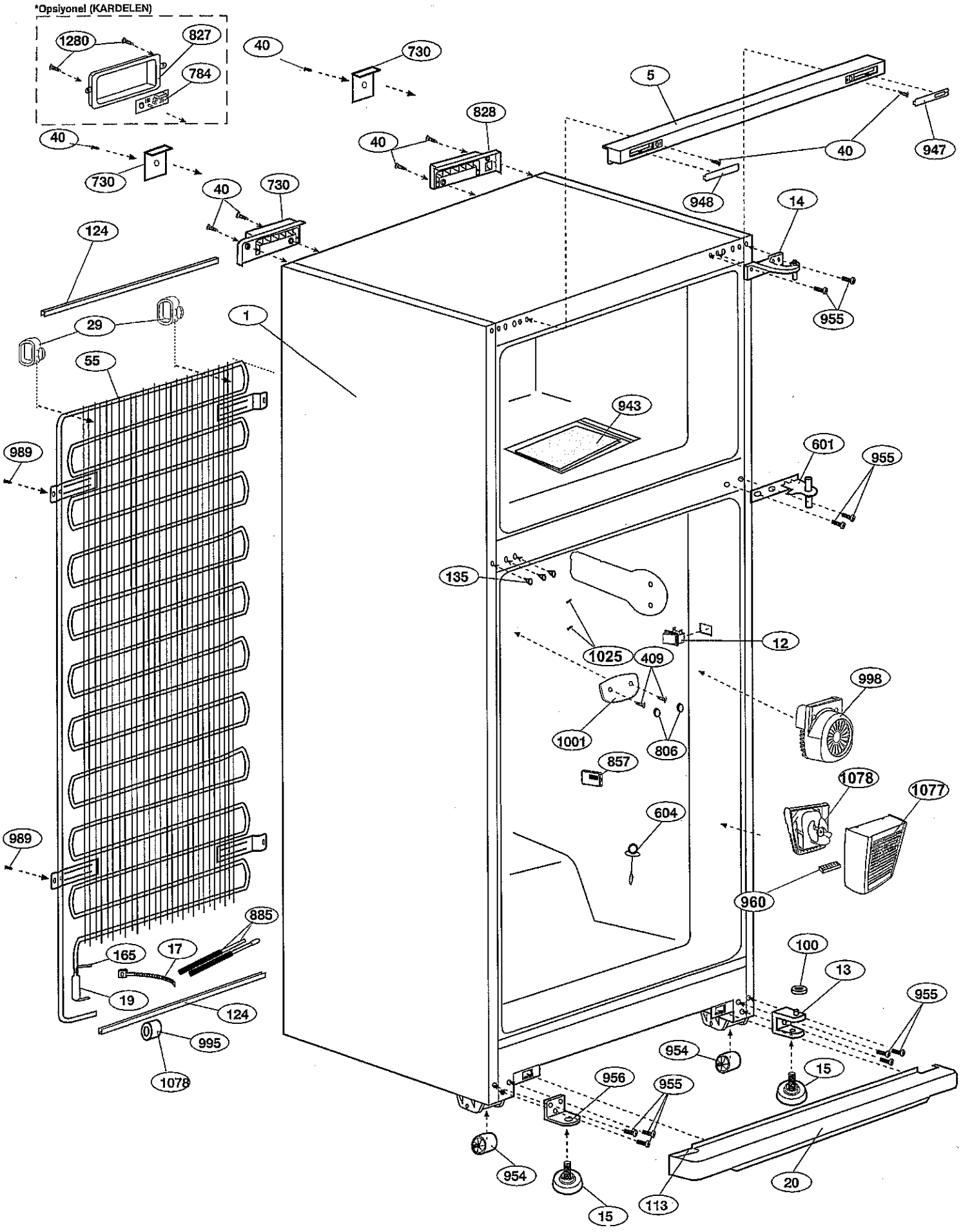
*Opsiyonel (KARDELEN)
1280
827
784
40
730
5
828
947
948
14
955
124
29
1
55
943
989
601
135
1025
409
12
998
1001
806
857
1078
1077
604
960
885
165
17
100
13
19
995
954
15
956
113
20

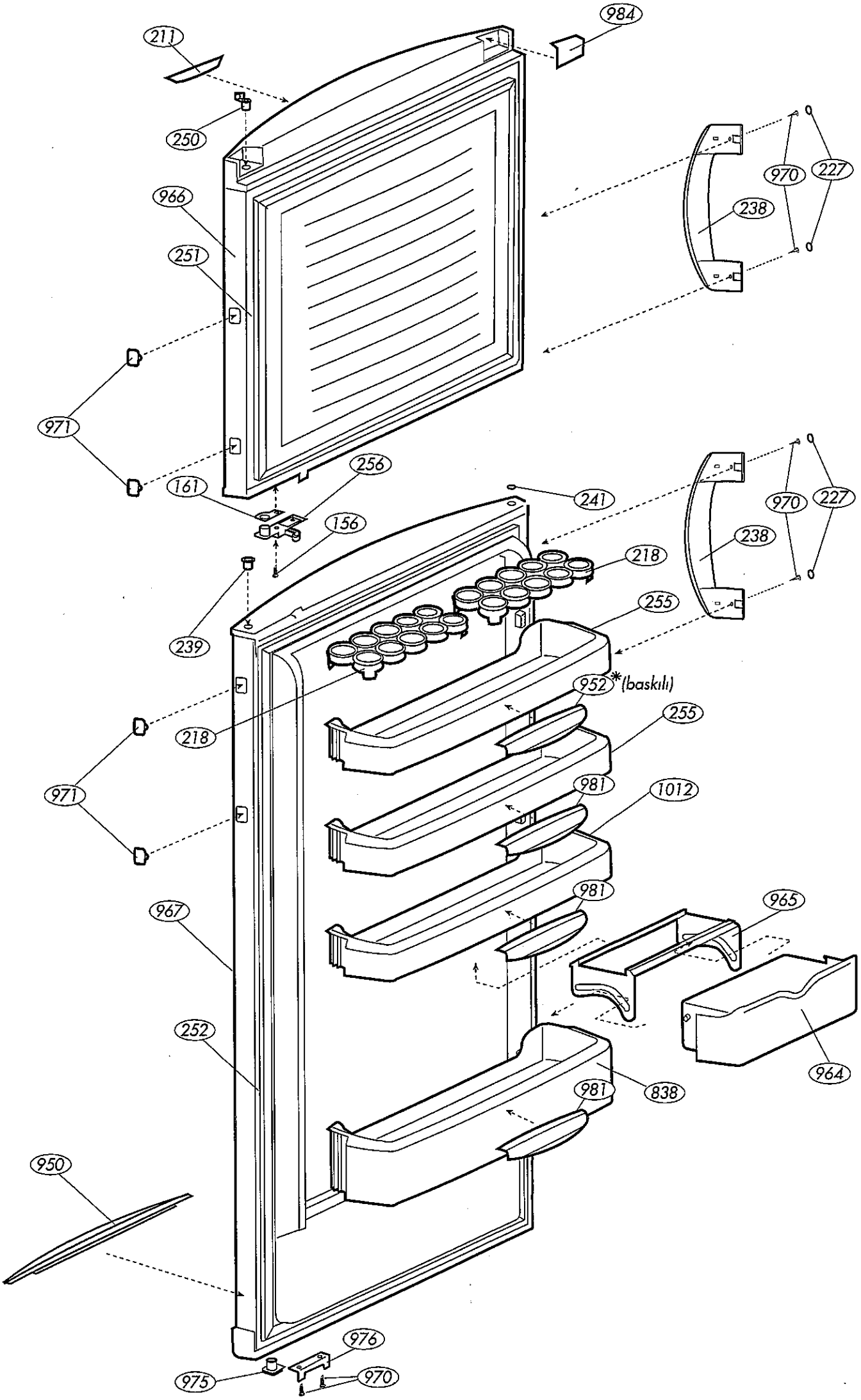
984
211
250
970
227
238
966
251
971
256
161
241
970
227
156
238
218
239
255
952*(baskılı)
218
255
971
981
1012
981
967
965
252
964
981
838
950
976
975
970

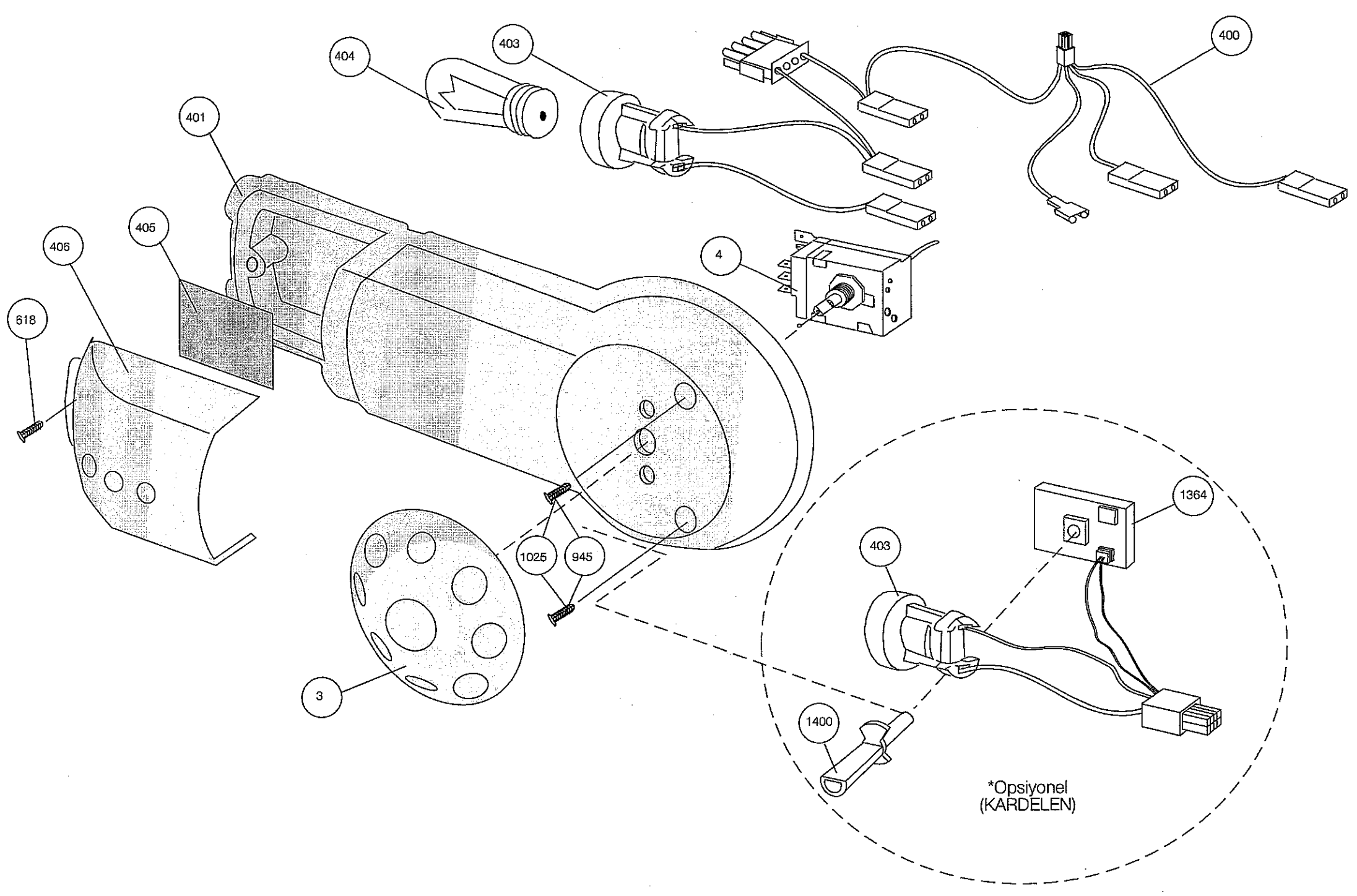
404
403
400
401
405
406
618
4
1025
945
3
1364
403
1400
*Opsiyonel
(KARDELEN)

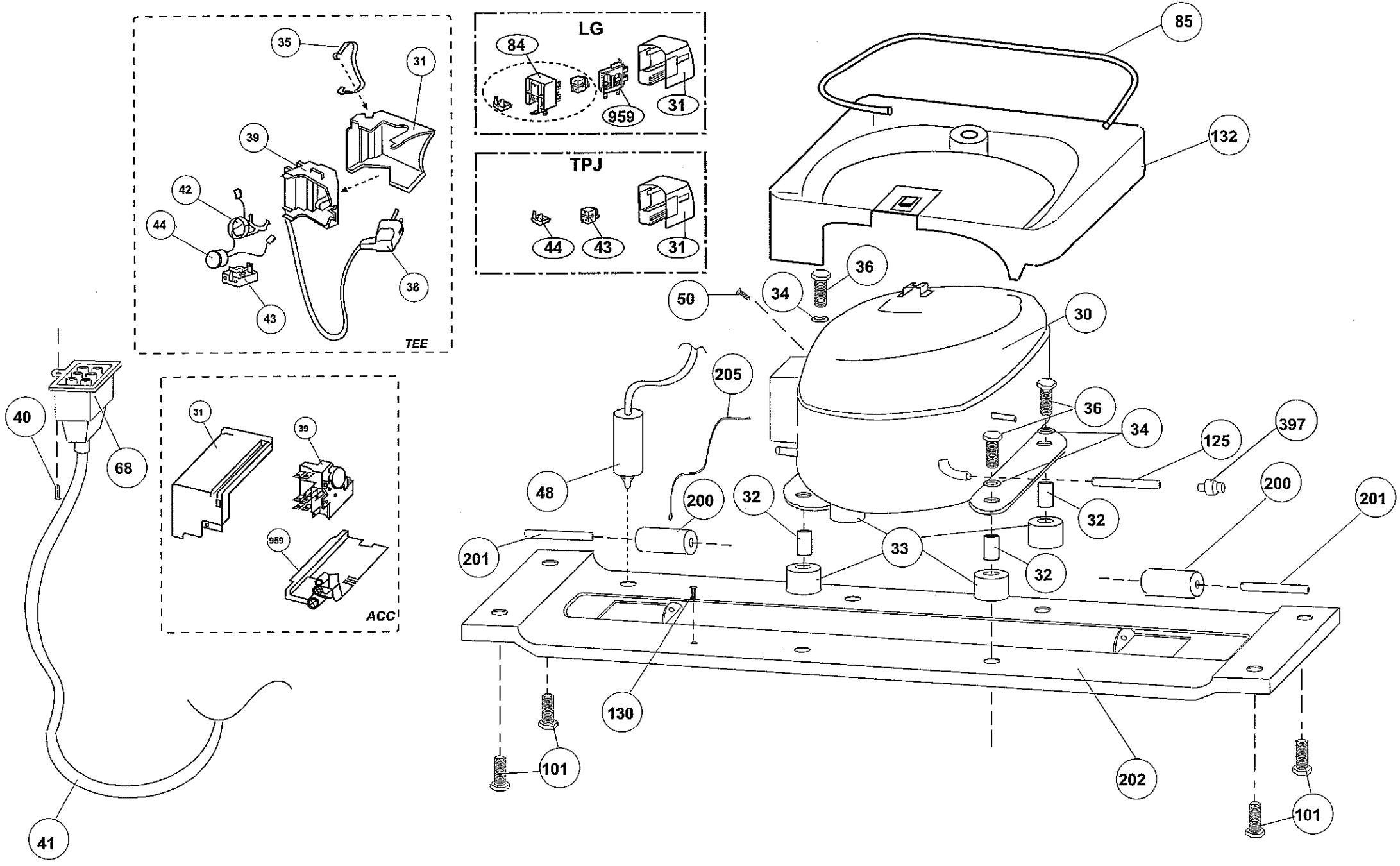
LG
84
959
31
TPJ
44
43
31
TEE
35
31
39
42
44
43
38
ACC
31
39
959
85
132
36
50
34
30
205
36
34
125
397
48
200
32
32
200
201
201
33
32
130
101
202
101
40
68
41

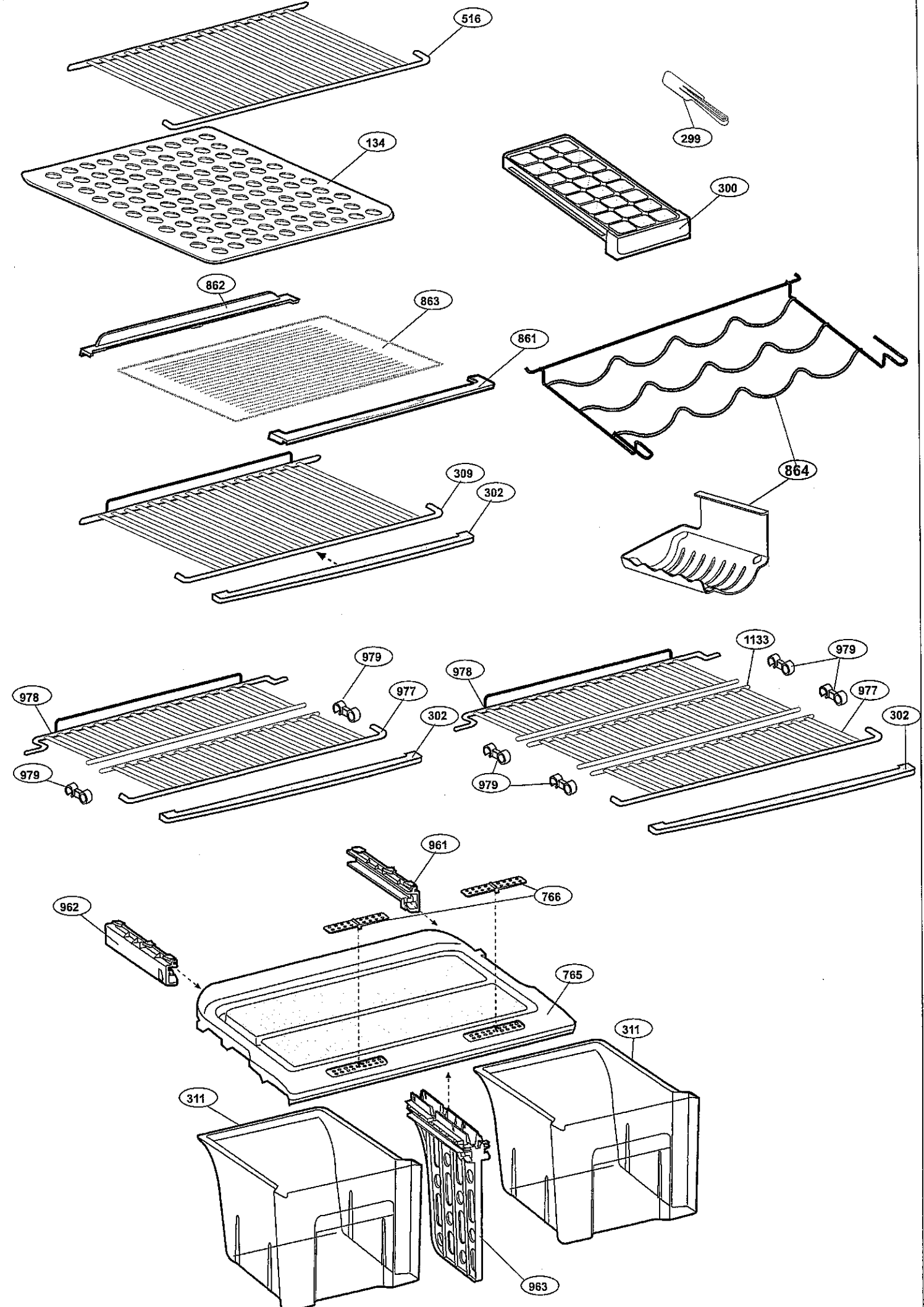
516
134
299
300
862
863
861
864
309
302
978
979
977
302
979
978
1133
979
977
302
979
961
962
766
765
311
311
963